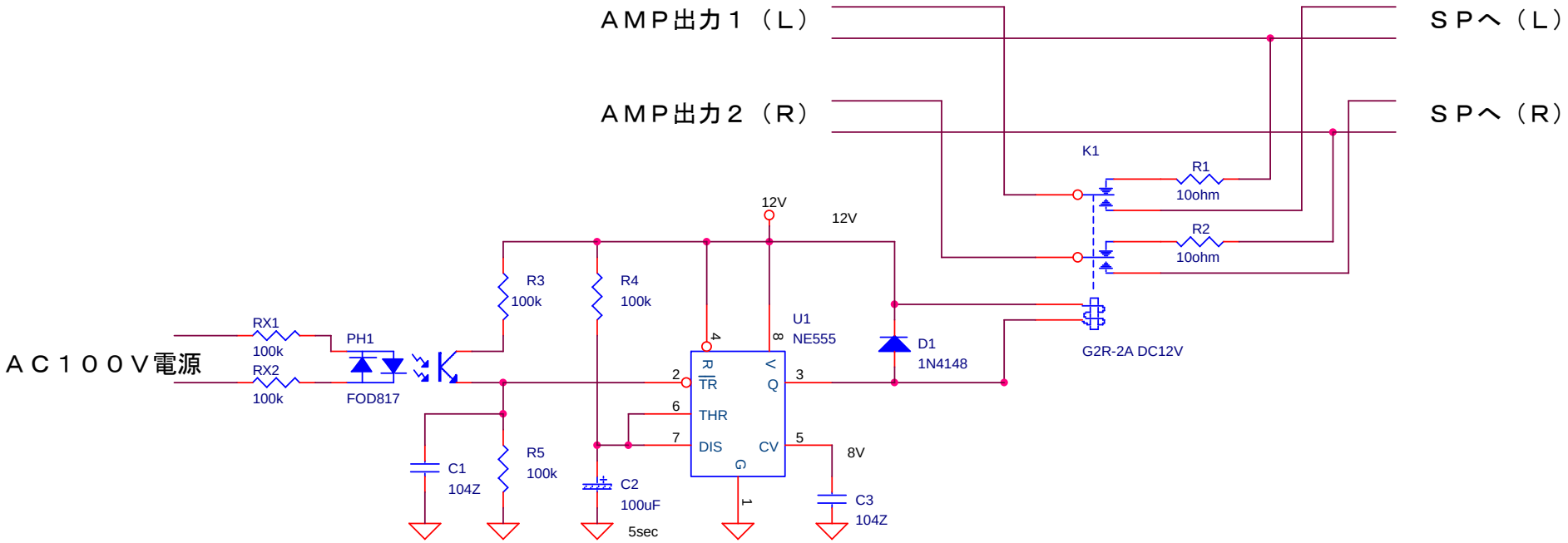

ＡＣ断後、約２０ｍＳから５０ｍＳでオフ